CENTRALA PRZYZYWOWA NA PARTERZE

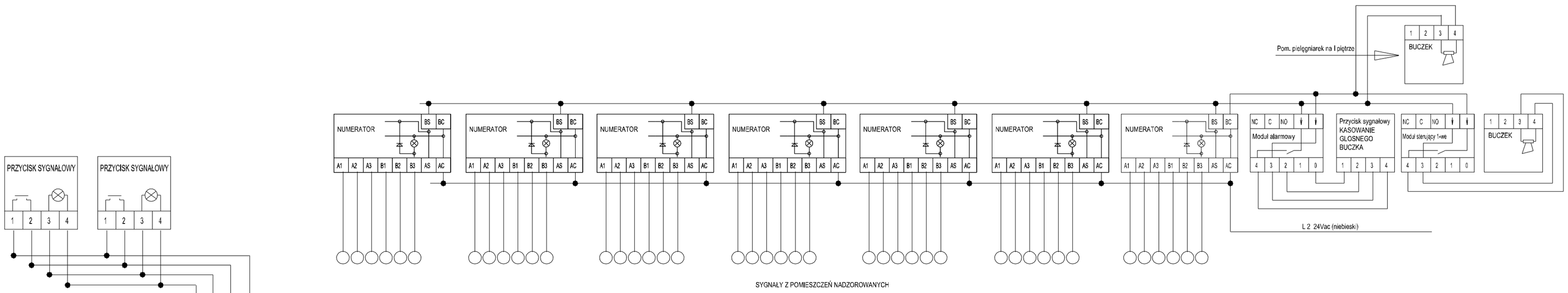

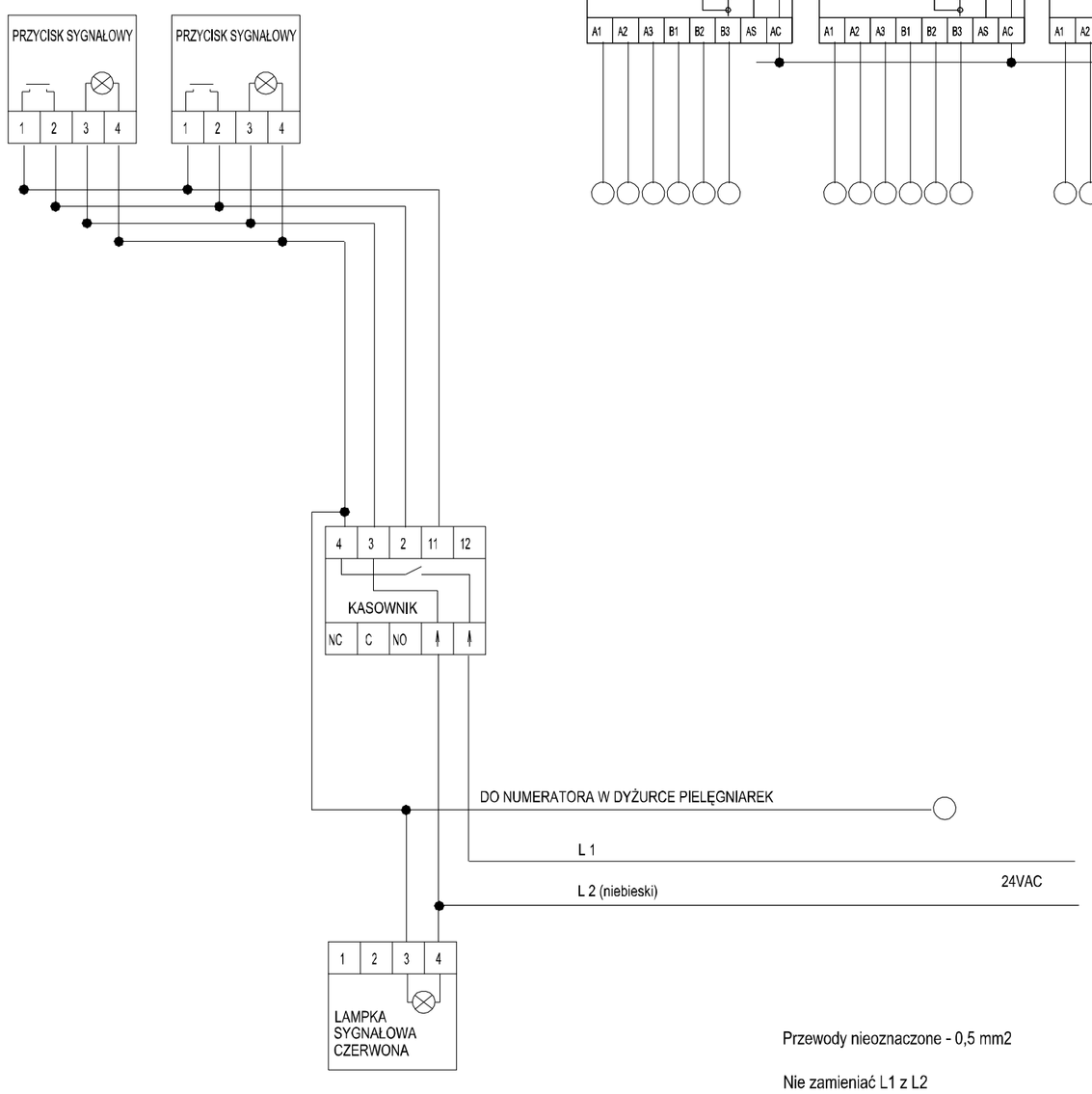

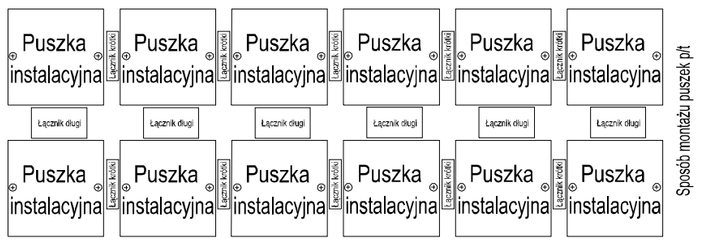

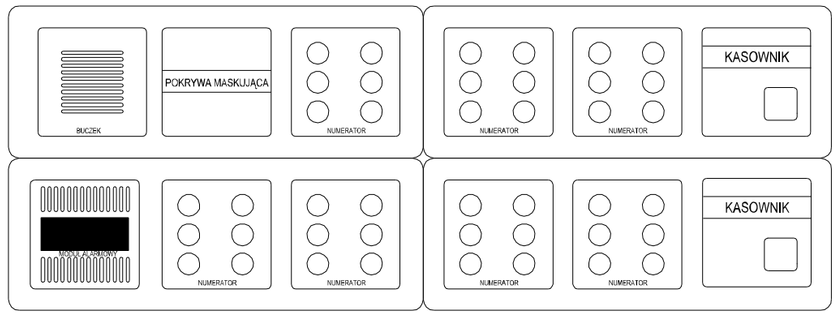

Przewody nieoznaczone - 0,5 mm2

Nie zamieniać L1 z L2
L2 oznaczyć kolorem niebieskim
Zworki w przycisku sygnałowym ustawić w poz. B

Zakład Elektroniki SUWAR Sadowska Spółka Jawna
16-400 Suwałki, ul. 1 Maja 24 tel. 87 5665555, email: suwar@suwar.pl

PROJEKT WYKONAWCZY SYSTEMÓW SŁABOPRĄDOWYCH

OKABLOWANIE STRUKTURALNE I SYSTEM PRZYZYWOWY
Przebudowa budynku na potrzeby Szpitala Psychiatrycznego
16-400 Suwałki, ul. Reja 67A Dz. nr 2121/2/11
Schemat rozłożony centralki przyzywowej na parterze

	Nazwisko	Podpis	Data	Nr rysunku
Projektant	mgr inż. Paweł Kmiecik		marzec 2015	4
Opracował	inż. Michał Tomczak			Skala --